記号	訂 正 事 項	年月日	氏名
△			

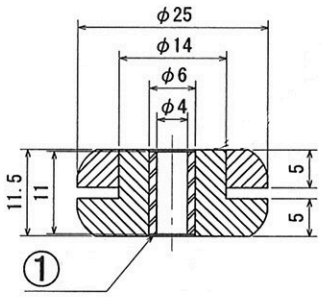

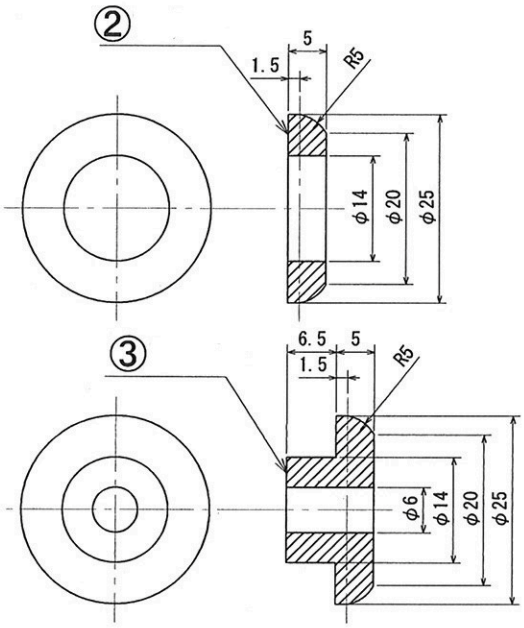

Part Number	Material
B-1	θ-6
B-2	θ-8

③	θ-6、θ-8	—	タイカ製	—
②	θ-6、θ-8	—	タイカ製	—
①	C-3604BD-1/2H	—	RoHS対応真鍮（低ｶﾄﾞﾐ真鍮）	—
部品	材質	処理・加工	備考	摘要

投影法		尺度	1/1	単位	mm	日付	2008/12/15	許容差	***	部品名	B-1 B-2
設計		製図	薄井	検図	出野	承認	柴崎	図番	08B08	社名	Gelmec UK Marcom House, 1-2 Steam Mill Lane, Great Yarmouth, Norfolk, NR31 0HP. T: +44(0)1493 668622 F: +44(0)1493 668623

記号	訂 正 事 項	年月日	氏名
△			

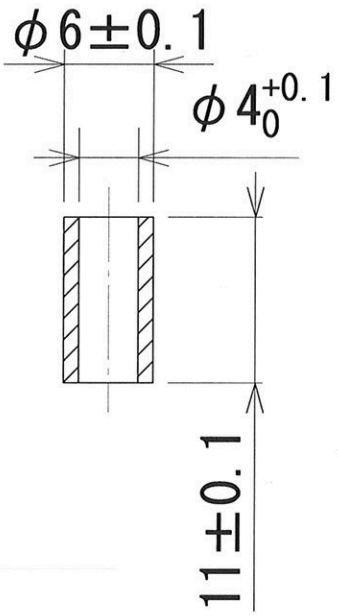

①	C-3604BD-1/2H	—	RoHS対応真鍮（低カドミ真鍮）	—
部品	材 質	処 理 ・ 加 工	備 考	摘 要

投影法		尺度	2/1	単位	mm	日付	2008/12/15	許容差	図中記載	部品名	真鍮パイプ φ6.0×11 RoHS対応品
設計	製図	検図	承認	図番	08B06	社名	Gelmec UK Marcom House, 1-2 Steam Mill Lane, Great Yarmouth, Norfolk, NR31 0HP. T: +44(0)1493 668622 F: +44(0)1493 668623				